**VÝZVA**
**na predloženie cenovej ponuky**
podľa § 117 zákona č. 343/2015 Z. z. o verejnom obstarávaní a o zmene a doplnení niektorých zákonov v znení neskorších predpisov na predmet zákazky
**„Dodávka a montáž mobiliáru do výbehu pre psov“**

**1. Identifikácia verejného obstarávateľa**
Názov: Mestská časť Košice - Juh
Sídlo: Smetanova 4, 040 79 Košice
Krajina: Slovenská republika
IČO: 00691046
DIČ: 2021186882
Kontaktná osoba: Mgr. Beáta Hrobáková
Telefón: 055/720 80 39
e-mail: beata.hrobakova@kosicejuh.sk

**2. Miesto dodania predmetu zákazky**
Výbeh pre psov, Jantárová ulica, 040 01 Košice

**3. Predmet zákazky**
Opis predmetu zákazky a jej rozsah:
Dodávka a montáž mobiliáru do výbehu pre psov na Jantárovej ulici v Košiciach.

- **Hojdačka**
  oceľová pozinkovaná konštrukcia, nerezový prevažovací mechanizmus, vodeodolná, protišmyková preglejka, gumový protišmykový povrch, zvýraznené kontaktné zóny, pevne kotvené do podložia

- **Ačko**
  oceľová pozinkovaná konštrukcia, vodeodolná protišmyková preglejka, gumový protišmykový povrch, zvýraznené kontaktné zóny

- **Kladina**
  oceľová pozinkovaná konštrukcia, vodeodolná protišmyková preglejka, šikmé časti tvorené z protišmykovej gumy s farebným zvýraznením kontaktných zón v spodnej časti, pevne kotvená do podložia

- **Slalom**
  nerezová konštrukcia , zložená z 12 tyčí výšky 1,0m, s pravidelným rozostupom, pevne kotvená do podložia

- **Skokova prekážka**
  pozinkovaná konštrukcia pevne kotvená do zeme, nerezový mechanizmus nastavovania výšky skoku v troch polohách, preskakovacia tyč kontrastne farbená, z kvalitného dreva prípadne plastu nevyberatelne pripojená k nastavovaciemu mechanyzmu

- **Kruh**
  pozinkovaná konštrukcia, kruh kotvený na kvalitnej nerezovej reťazi, kruh tvorený vodeodolným materiálom (pregjelka, plast)

- **Príloha**
  ilustračný obrázok jednotlivých zariadení

**4. Predpokladaná hodnota zákazky**
**5 700,00** Eur s DPH (4 750,00 Eur bez DPH).

**5. Možnosť čiastkového plnenia**
Uchádzač predloží ponuku na celý predmet zákazky.

**6. Variantné riešenie**
a) Neumožňuje sa predložiť variantné riešenie.
b) Ak súčasťou ponuky bude variantné riešenie, variantné riešenie nebude zaradené do vyhodnotenia a bude sa naň hľadieť, akoby nebolo predložené.

**7. Lehota a miesto na predkladanie cenových ponúk**
a) Lehota na predloženie ponuky uplynie dňa **17.10.2017 do 12:00 hod.**, pričom rozhodujúci je termín doručenia ponuky verejnému obstarávateľovi, nie termín podania ponuky na poštovú prepravu.
b) Ponuky uchádzačov v zalepenej obálke s označením **„Mobiliár výbehu Jantárová – NEOTVÁRAŤ“** musia byť doručené poštou alebo osobne na adresu:
Mestská časť Košice – Juh, Smetanova 4, 040 79 Košice

**8. Stanovenie ceny**
a) Cena za predmet zákazky musí byť stanovená ako cena v EUR podľa zákona Národnej rady Slovenskej republiky č. 18/1996 Z. z. o cenách v znení neskorších predpisov a vyhlášky Ministerstva financií Slovenskej republiky č. 87/1996 Z. z., ktorou sa vykonáva zákon Národnej rady Slovenskej republiky č. 18/1996 Z. z. o cenách v znení neskorších predpisov a podľa tejto výzvy.
b) V ponukovej cene musia byť zahrnuté všetky náklady uchádzača súvisiace s realizáciou predmetu zákazky, t. j. výroba, dodávka na miesto dodania predmetu zákazky a montáž.
c) Ak uchádzač nie je platiteľom DPH, uvedie navrhovanú cenu celkom a zároveň uvedie, že nie je platiteľom DPH.
d) Uchádzač bude v plnom rozsahu zodpovedať za to, že ním vypracovaná kalkulácia zmluvnej ceny bude odzrkadľovať skutočný rozsah výroby, dodávky a montáže, ktoré sú nevyhnutné na úplné vykonanie predmetu zákazky. Verejný obstarávateľ požaduje vypracovať cenovú ponuku položkovite pre každý prvok mibiliáru spolu s mnotážou a dodávkou na miesto dodania.
e) Platnosť cenovej ponuky: do 15.11.2017.

**9. Obhliadka miesta:**
Záujemcom sa odporúča vykonať obhliadku, aby si sami overili a získali informácie nevyhnutné na prípravu a spracovanie ponuky. Výdavky spojené s obhliadkou miesta znáša v plnom rozsahu záujemca. Obhliadka bude vykonaná v termíne po vzájomnej dohode.
Záujemcovia, ktorí prejavia záujem o vykonanie obhliadky si dohodnú termín obhliadky najneskôr v termíne do 13.10.2017 do 10.00 hod. s Mgr. Beátou Hrobákovou na tel. č. 055 7208039.

**10. Kritériá na vyhodnotenie ponúk**
Najnižšia cena s DPH celkom za predmet zákazky.

## 11. Obsah cenovej ponuky

a) Identifikačné údaje uchádzača s uvedením kontaktnej osoby uchádzača (e-mailová adresa, číslo telefónu), na ktorú sa môže verejný obstarávateľ obrátiť v prípade potreby získať vysvetlenie k obsahu predloženej ponuky.
b) Originál alebo úradne overená kópia výpisu z obchodného registra, resp. výpisu zo živnostenského registra. Uchádzač je povinný mať v predmete svojho podnikania zapísané živnosti, ktoré zodpovedajú požadovanému predmetu zákazky.
c) Cenovú ponuku, ktorá bude podpísaná uchádzačom, jeho štatutárnym orgánom alebo iným zástupcom uchádzača, ktorý je oprávnený konať v mene uchádzača v záväzkových vzťahoch v súlade s dokladom o oprávnení podnikať, t. j. podľa toho, kto za uchádzača koná navonok.
e) Cenová ponuka nesmie obsahovať žiadne obmedzenia alebo výhrady, ktoré sú v rozpore s požiadavkami a podmienkami uvedenými v tejto výzve.

## 12. Obchodné a platobné podmienky

a) Výsledkom verejného obstarávania bude objednávka na dodanie predmetu zákazky.
b) Termín realizácie predmetu zákazky je 15.11.2017 (v čase, ktorý bude vopred dohodnutý s objednávateľom).
c) Predmet zákazky musí byť zhotovený podľa platných STN, technologických postupov, všeobecne záväzných technických požiadaviek, platných právnych, prevádzkových a bezpečnostných predpisov.
d) Všetky materiály a technológie použité v procese realizácie musia byť platne certifikované, resp. musia byť v súlade so zákonom o certifikácii a preukázaní zhody výrobkov.
e) Objednávateľ neposkytne dodávateľovi žiaden preddavok. Predmet zákazky bude financovaný formou bezhotovostného platobného styku bez zálohovej platby.
f) Splatnosť faktúry je do 14 kalendárnych dní odo dňa jej doručenia objednávateľovi.
g) Faktúra musí obsahovať všetky náležitosti v zmysle zákona č. 222/2004 Z. z. o DPH v znení neskorších predpisov.
h) V prípade, ak faktúra za predmet zákazky nebude obsahovať všetky náležitosti daňového dokladu alebo bude obsahovať nesprávne alebo neúplné údaje, objednávateľ je oprávnený ju do dátumu splatnosti vrátiť dodávateľovi. Dodávateľ faktúru podľa charakteru nedostatku buď opraví, alebo vystaví novú faktúru. Na opravenej alebo novej faktúre vyznačí nový dátum splatnosti.
i) Predmet zákazky prechádza na objednávateľa dňom riadneho splnenia záväzku, t. j. potvrdením preberacieho protokolu o odovzdaní a prevzatí predmetu zákazky.
j) Pri zodpovednosti za vady sa zmluvné strany budú riadiť ustanoveniami § 560 a nasl. Obchodného zákonníka, ktoré upravujú nároky zo zodpovednosti za vady.
k) Objednávateľ požaduje záruku na predmet zákazky 24 mesiacov a začína plynúť odo dňa zápisničného odovzdania a prevzatia objednávateľom. Presný termín ukončenia záručnej doby bude uvedený v zápise z odovzdania a prevzatia predmetu zákazky.
l) Dodávateľ je povinný začať s odstraňovaním prípadných vád predmetu zákazky bezodkladne od uplatnenia písomnej oprávnenej reklamácie objednávateľa a vady odstrániť v čo najkratšom čase. Termín odstránenia vád sa dohodne písomnou formou. Ak bude vada predmetu zákazky neopraviteľná, dodávateľ bude povinný určiť do 5 dní od zistenia tejto skutočnosti náhradný predmet plnenia. Odstraňovanie záručných vád je bezplatné.
m) Objednávateľ má právo zabezpečiť odstránenie vád inou organizáciou na náklady dodávateľa len v prípade vzájomnej dohody s dodávateľom alebo ak dodávateľ v dohodnutom termíne vady neodstráni.

n) Ak pôjde o vadu, ktorá by mohla spôsobiť, alebo spôsobila na predmete obstarávania vznik havarijného stavu, zhotoviteľ sa zaväzuje nastúpiť na odstránenie vád do 24 hodín od ich oznámenia objednávateľom, ktoré v tomto prípade môže byť telefonicky, faxovou správou alebo prostredníctvom e-mailu.
o) Objednávka a faktúra podlieha povinnému zverejneniu podľa § 5a ods. 1 zákona č. 211/2000 Z. z. o slobodnom prístupe k informáciám a o zmene a doplnení niektorých zákonov v znení neskorších predpisov a zákona č. 546/2010 Z. z., ktorým sa dopĺňa zákon č. 40/1964 Zb. Občiansky zákonník v znení neskorších predpisov a ktorým sa menia a dopĺňajú niektoré zákony. Dodávateľ berie na vedomie povinnosť Mestskej časti Košice - Juh zverejniť objednávku ako aj faktúru vyplývajúcu z objednávky vrátane príloh v plnom rozsahu.

**13. Ďalšie informácie**

a) Všetky náklady a výdavky spojené s prípravou a predložením ponuky znáša uchádzač bez akéhokoľvek finančného nároku voči verejnému obstarávateľovi.
b) Ponuky uchádzačov doručené na adresu verejného obstarávateľa a predložené v lehote na predkladanie ponúk sa uchádzačom nevracajú. Zostávajú ako súčasť dokumentácie tohto verejného obstarávania.
c) Ponuka predložená uchádzačom musí obsahovať doklady a dokumenty uvedené v 11. bode tejto výzvy a musí byť vyhotovená v písomnej forme, a to písacím strojom alebo tlačiarenským výstupným zariadením výpočtovej techniky. Ponuky sa predkladajú v slovenskom jazyku.
d) Každý uchádzač môže predložiť iba jednu ponuku buď samostatne sám za seba, alebo ako splnomocnený člen skupiny za členov skupiny.
e) Verejný obstarávateľ si vyhradzuje právo neprijať ani jednu ponuku, ktorej cena za uskutočnenie stavebných prác s DPH bude vyššia ako limit v zmysle zákona č. 343/2015 Z.z. o verejnom obstarávaní.
f) Verejný obstarávateľ si vyhradzuje právo neprijať ani jednu ponuku v prípade, ak cena najúspešnejšej ponuky prekročí výšku finančných prostriedkov vyčlenených verejným obstarávateľom na predmet obstarania a zároveň právo zrušiť súťaž ak sa podstatne zmenia okolnosti, za ktorých bola vyhlásená a tiež v prípade, ak ani jeden uchádzač nesplnil podmienky účasti vo verejnom obstarávaní.
g) Nakoľko je výberové konanie realizované formou zadávania zákazky podľa § 117 ZVO, verejný obstarávateľ si vyhradzuje právo neprijať ani jednu ponuku.
h) Každému uchádzačovi verejný obstarávateľ písomne oznámi výsledok vyhodnotenia jeho ponuky.
i) Úspešnému uchádzačovi oznámi, že jeho ponuku prijíma a ostatným oznámi že neuspeli.
j) Proti rozhodnutiu verejného obstarávateľa o výbere najvhodnejšieho uchádzača pri tomto postupe zadávania zákazky nie je možné podať námietky v zmysle zákona č. 343/2015 Z. z. o verejnom obstarávaní.

Košice, 9.10.2017

JUDr. Jaroslav Hlinka
starosta

PRÍLOHA

Hojdačka

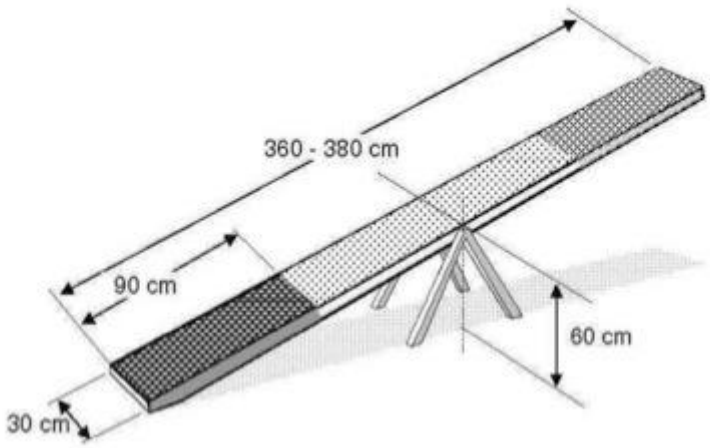


Áčko

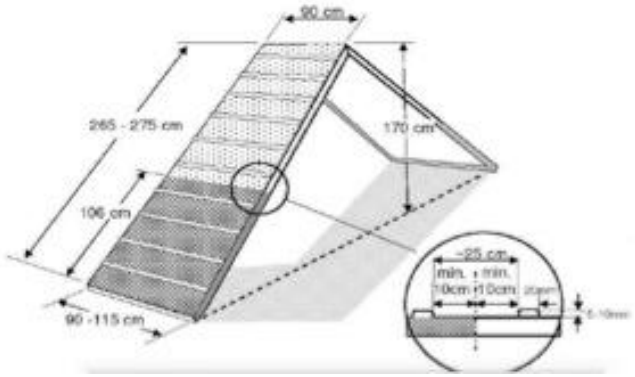


Kladina

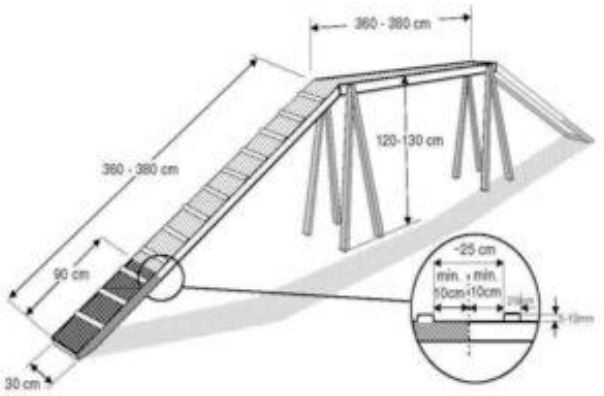

Slalom

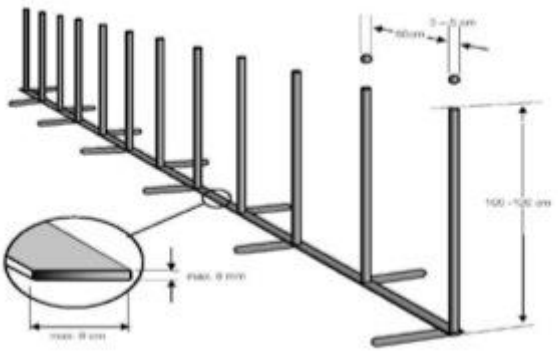

Jednoduchá skoková prekážka




Kruh (rozpojiteľný/pevný)

